Nintendo®

スーパーファミコン専用 衛星放送アダプタ

Satellaview™

サテラビュー

SHVC-A-BS01

接続説明書

BSS-JPN G960511

スーパーファミコン専用 衛星放送アダプタ
サテラビュー™ 接続説明書

この「接続説明書」には、サテラビューと各種AV機器との標準的な接続事例を記載しました。ご家庭でご使用になるAV機器の取扱説明書と合わせてご覧ください。
また、本書に記載されていない特殊な入出力方式をもった機器との接続については、任天堂サテラビューサービスセンターへお問い合わせください。
なお、この「接続説明書」は、「取扱説明書」と共に大切に保管してください。
※この「接続説明書」をご覧になる前に「取扱説明書」をご覧ください。

目次

接続ガイド …… P. 2
用語の説明 …… P. 4
接続事例
[1] BSチューナを単独で使用する場合 …… P. 6
[2] BSチューナとビデオデッキを使用する場合① …… P. 8
[3] BSチューナとビデオデッキを使用する場合② …… P. 10
[4] BSチューナとデコーダ類を使用する場合 …… P. 12
[5] BSチューナとデコーダ類、ビデオデッキを使用する場合① …… P. 14
[6] BSチューナとデコーダ類、ビデオデッキを使用する場合② …… P. 16
[7] BSチューナ内蔵ビデオデッキを使用する場合① …… P. 18
[8] BSチューナ内蔵ビデオデッキを使用する場合② …… P. 20
[9] BSチューナ内蔵ビデオデッキ、デコーダ類を使用する場合① …… P. 22
[10] BSチューナ内蔵ビデオデッキ、デコーダ類を使用する場合② …… P. 24
[11] BSチューナ内蔵テレビを使用する場合 …… P. 26
[12] BSチューナ内蔵テレビとビデオデッキを使用する場合① …… P. 28
[13] BSチューナ内蔵テレビとビデオデッキを使用する場合② …… P. 30
[14] RFスイッチ、S端子ケーブル、RGBケーブルをご使用の場合 …… P. 32
(スーパーファミコンとテレビが既に接続されているとき)
[15] AVセレクタ接続上のヒント …… P. 34

※ごくまれにビットストリーム信号の出力端子がないBSチューナやBS機器がみられます。そのような機器では「サテラビュー」をご使用いただくことはできません。BSチューナメーカもしくはお買い上げの電気店にご相談ください。
※ご使用のAV機器の取扱説明書と、この「接続説明書」の内容が異なる場合は両方をお試しのうえ、より良い方法で接続してください。

●接続ガイド

●お客様のご使用になる機器に合わせた接続方法をお選びください。

※この「接続説明書」の接続事例は最も標準的と思われる方法を記載致しました。

※接続事例で触れていない、ＢＳチューナ内蔵テレビ・ビデオなどの複合機器をご使用の場合は、その機器の取扱説明書をご参考に最も近い接続事例をご覧ください。

※接続事例では触れていないＡＶ機器(ビデオディスクや文字放送アダプタ等）の接続も可能です。（詳しくはそれぞれの機器の取扱説明書をご覧ください）

1.テレビとスーパーファミコンの接続方法

ステレオAVケーブル(SHVC-008)
黄 白 赤 プラグ

または

モノラルAVケーブル(SHVC-007)
黄 白 プラグ

※接続事例では「ステレオ」対応で書かれていますがモノラルで接続される場合は黄 白プラグの接続のみをご参照ください。

※ステレオ、モノラルの切り換え等、テレビの操作に関する詳細はテレビの取扱説明書をご覧ください。

RFスイッチ　(HVC-003)
S端子ケーブル（SHVC-009）
RGBケーブル（SHVC-010）

2.ＢＳチューナの種類

ＢＳチューナ単体
(含むデコーダ内蔵)

テレビに内蔵の
ＢＳチューナ

ビデオデッキに内蔵の
ＢＳチューナ

※スーパーファミコン専用ACアダプタ（HVC－002）はご使用になれません。
必ずサテラビュー専用ACアダプタ（SHVC－032）をご使用ください。

※スーパーファミコンをご使用にならない場合でも、専用AVセレクタのために専用ACアダプタはコンセントから抜かないでください。

	3.録画の有無	次の接続事例をご覧ください。
ビデオデッキをお使いにならない場合		[1]　[4]　[15]
ビデオデッキをお使いの場合	サテラビューを録画しない	[2]　[5]　[15]
	サテラビューを録画する	[3]　[6]　[15]
ビデオデッキをお使いにならない場合		[11]　[15]
ビデオデッキをお使いの場合	サテラビューを録画しない	[12]　[15]
	サテラビューを録画する	[13]　[15]
	サテラビューを録画しない	[7]　[9]　[12]　[15]
	サテラビューを録画する	[8]　[10]　[13]　[15]
		[14]　[15]

●用語の説明

**この「接続説明書」の中で使用している用語は最も一般的な呼び名を使用していますが、AV機器メーカによって異なる場合があります。
下記の用語説明も参考に本書をご覧ください。**

●BS拡張入力端子：

BSチューナ内蔵テレビやBSチューナ内蔵ビデオデッキに準備されている映像音声の入力端子です。
メーカにより次の呼び名があります。

- BS入力端子
- BS専用入力端子
- BS入力
- BS／CS入力
- リターン入力
- スクランブルデコーダ入力　等

※いつでも拡張入力端子からの信号が画面に映しだされるようにする機能として「自動／強制」切り換え機能があります。詳しくは機器の取扱説明書をご覧ください。

●AV入力端子：

テレビやビデオデッキに準備されている映像音声の入力端子です。
メーカにより次の呼び名があります。

- 音声映像外部入力端子
- 外部入力端子
- 映像音声入力
- ビデオ入力端子　等

※入力系統が複数ある場合は系統の番号を示す数字が表示されています。
（サテラビューはどの系統にも接続することができます）

●ビットストリーム端子：

BSチューナから出力される、デジタル信号出力端子です。
この信号には、デコーダに必要な制御信号やサテラビューで必要なデジタルデータが含まれています。

※ビットストリーム信号は専用AVセレクタを経由してサテラビュー本体に接続してください。

●デコーダやコンバータ：

デコーダにはWOWOWデコーダやセント・ギガデコーダがあります。またコンバータにはハイビジョン放送を普通のテレビに映すMuse/NTSC.（MN）コンバータなどがあります。
これらの機器では、BSチューナから出力するビットストリーム信号を利用しています。チューナから出たビットストリーム信号を専用AVセレクタで分配し、これらの機器に接続します。

●その他：

「サテラビュー」セットに含まれている機器や端子等の名称につきましては、「取扱説明書」をご覧ください。

[1] BSチューナを単独で使用する場合

●構成機器

1.スーパーファミコン、「サテラビュー」セット
2.衛星放送(BS)チューナ
3.AV入力端子付テレビ

●衛星データ放送を受信する場合

1.各機器の電源を入れてください。
2.BSチューナをBS-5チャンネルに合わせてください。
3.テレビを外部入力にセットしてください。

●ゲームを楽しむ場合

1.テレビ、スーパーファミコンの電源を入れてください。
2.テレビを外部入力にセットしてください。

※スーパーファミコンの電源スイッチを入れると、テレビには自動的にスーパーファミコンの映像が映しだされます。BSチューナの映像をご覧になるときは、スーパーファミコンの電源スイッチを切ってください。

接続事例

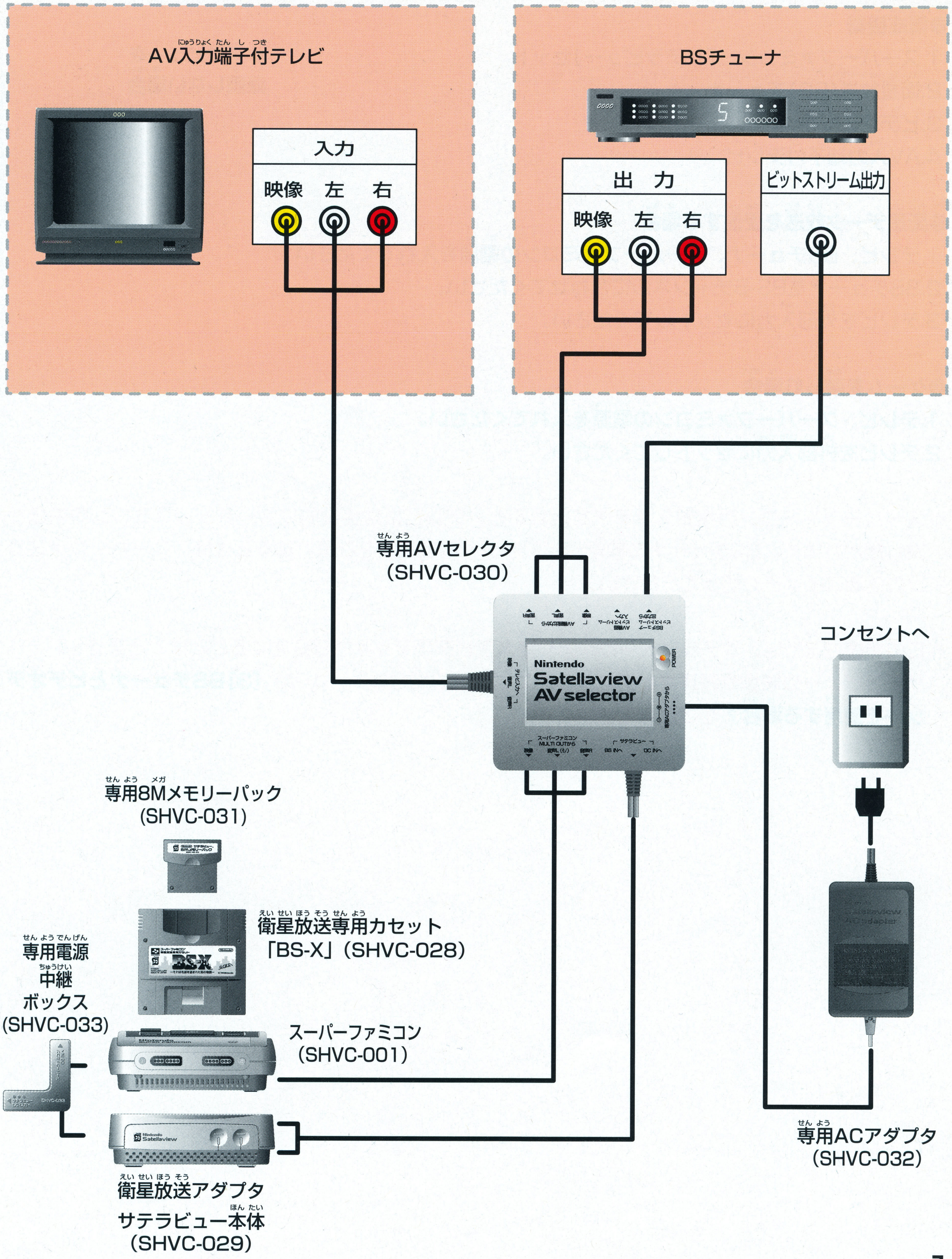
AV入力端子付テレビ
入力
映像　左　右
BSチューナ
出　力
映像　左　右
ビットストリーム出力
専用AVセレクタ
(SHVC-030)
Nintendo
Satellaview
AV selector
POWER
コンセントへ
専用8Mメモリーパック
(SHVC-031)
衛星放送専用カセット
「BS-X」(SHVC-028)
専用電源
中継
ボックス
(SHVC-033)
スーパーファミコン
(SHVC-001)
衛星放送アダプタ
サテラビュー本体
(SHVC-029)
専用ACアダプタ
(SHVC-032)

[2] BSチューナとビデオデッキを使用する場合①

サテラビューを
録画しない場合

●構成機器

1.スーパーファミコン、「サテラビュー」セット
2.衛星放送(BS)チューナ
3.ビデオデッキ
4.AV入力端子付テレビ

●衛星データ放送を受信する場合

1.テレビ、BSチューナ、スーパーファミコンの電源を入れてください。
2.BSチューナをBS-5チャンネルに合わせてください。
3.テレビを外部入力にセットしてください。

●ゲームを楽しむ場合

1.テレビ、スーパーファミコンの電源を入れてください。
2.テレビを外部入力にセットしてください。

※スーパーファミコンの電源スイッチを入れると、テレビには自動的にスーパーファミコンの映像が映しだされます。BSチューナの映像やビデオデッキの映像をご覧になるときは、スーパーファミコンの電源スイッチを切ってください。

※この接続方法では、サテラビューの映像や音声をビデオデッキで録画をすることはできません。
サテラビューの映像や音声をビデオデッキで録画する場合は、P.10の **[3]BSチューナとビデオデッキを使用する場合②**をご覧ください。

接続事例

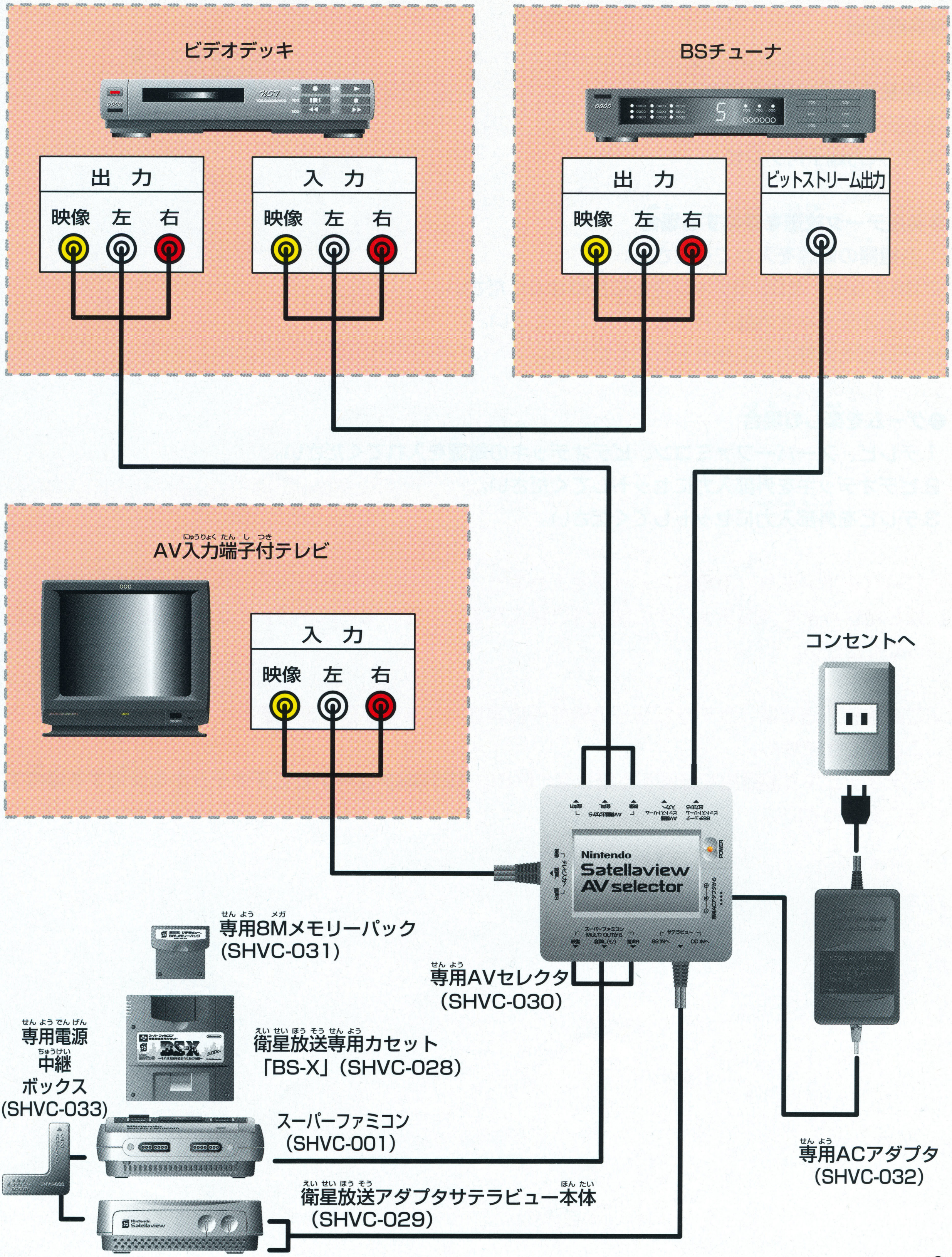

ビデオデッキ
出　力
映像　左　右
入　力
映像　左　右
BSチューナ
出　力
映像　左　右
ビットストリーム出力
AV入力端子付テレビ
入　力
映像　左　右
コンセントへ
Nintendo
Satellaview
AV selector
専用8Mメモリーパック
(SHVC-031)
専用AVセレクタ
(SHVC-030)
専用電源中継ボックス
(SHVC-033)
衛星放送専用カセット
「BS-X」(SHVC-028)
スーパーファミコン
(SHVC-001)
衛星放送アダプタサテラビュー本体
(SHVC-029)
専用ACアダプタ
(SHVC-032)

[3] BSチューナとビデオデッキを使用する場合②

サテラビューを録画する場合

●構成機器

1.スーパーファミコン、「サテラビュー」セット
2.衛星放送(BS)チューナ
3.ビデオデッキ
4.AV入力端子付テレビ

●衛星データ放送を受信する場合

1.各機器の電源を入れてください。
2.BSチューナをBS-5チャンネルに合わせてください。
3.ビデオデッキを外部入力にセットしてください。
4.テレビを外部入力にセットしてください。

●ゲームを楽しむ場合

1.テレビ、スーパーファミコン、ビデオデッキの電源を入れてください。
2.ビデオデッキを外部入力にセットしてください。
3.テレビを外部入力にセットしてください。

※スーパーファミコンの電源スイッチを入れると、テレビには自動的にスーパーファミコンの映像が映しだされます。BSチューナの映像をご覧になるときは、スーパーファミコンの電源スイッチを切ってください。

※この接続方法では、サテラビューの映像や音声を楽しみながらビデオデッキで裏番組の録画をすることはできません。
ビデオデッキで裏番組を録画する場合は、P.8の **[2]BSチューナとビデオデッキを使用する場合①** をご覧ください。

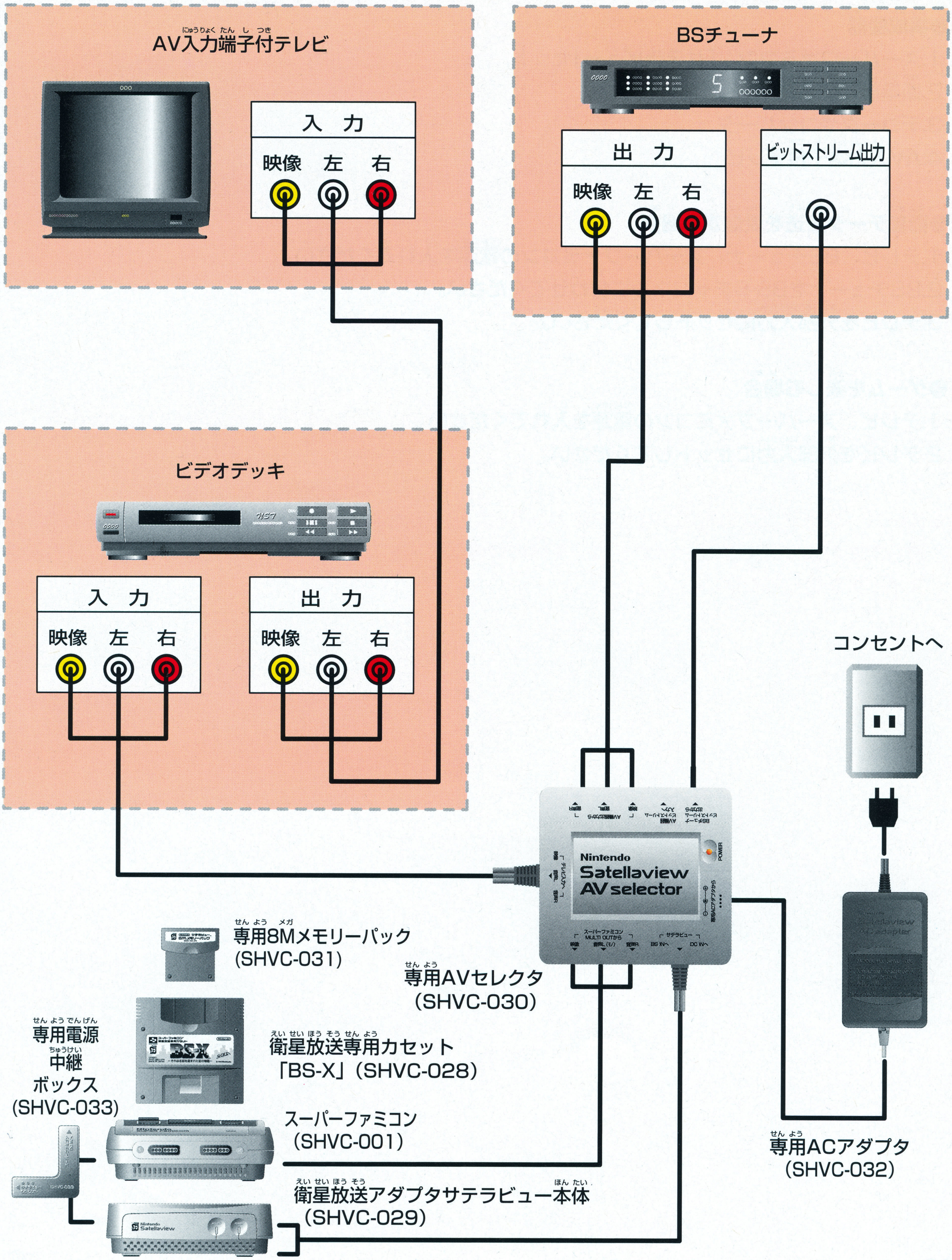
AV入力端子付テレビ
入　力
映像　左　右
BSチューナ
出　力
映像　左　右
ビットストリーム出力
ビデオデッキ
入　力
映像　左　右
出　力
映像　左　右
コンセントへ
Nintendo
Satellaview
AV selector
専用8Mメモリーパック
(SHVC-031)
専用AVセレクタ
(SHVC-030)
専用電源
中継
ボックス
(SHVC-033)
衛星放送専用カセット
「BS-X」(SHVC-028)
スーパーファミコン
(SHVC-001)
衛星放送アダプタサテラビュー本体
(SHVC-029)
専用ACアダプタ
(SHVC-032)

[4] BSチューナとデコーダ類を使用する場合

●構成機器

1.スーパーファミコン、「サテラビュー」セット
2.衛星放送(BS)チューナ
3.デコーダやコンバータ
4.AV入力端子付テレビ

●衛星データ放送を受信する場合

1.テレビ、BSチューナ、スーパーファミコンの電源を入れてください。
2.BSチューナをBS-5チャンネルに合わせてください。
3.テレビを外部入力にセットしてください。

●ゲームを楽しむ場合

1.テレビ、スーパーファミコンの電源を入れてください。
2.テレビを外部入力にセットしてください。

※スーパーファミコンの電源スイッチを入れると、テレビには自動的にスーパーファミコンの映像が映しだされます。BSチューナやデコーダ類の映像をご覧になるときは、スーパーファミコンの電源スイッチを切ってください。

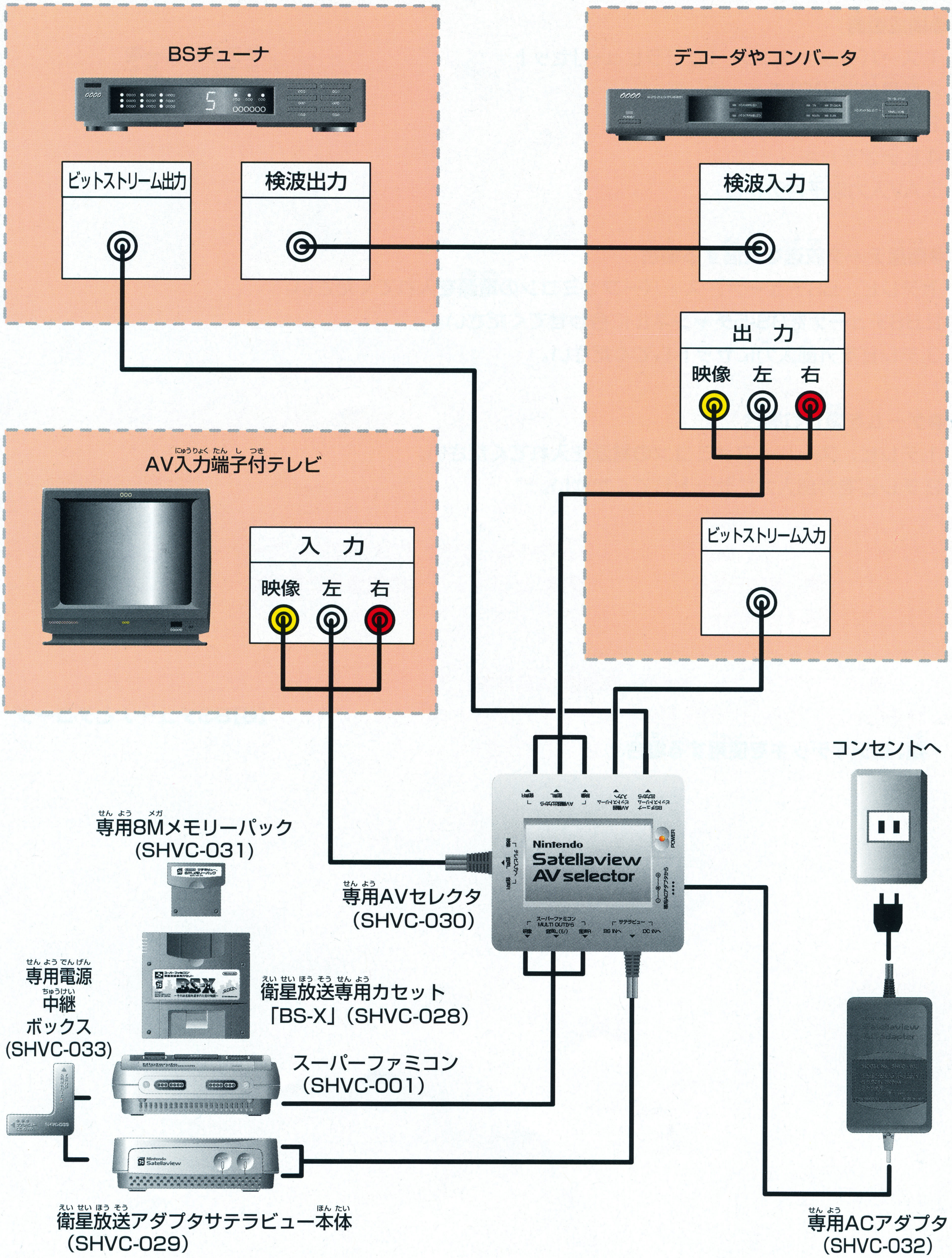
BSチューナ
ビットストリーム出力
検波出力
デコーダやコンバータ
検波入力
出　力
映像　左　右
ビットストリーム入力
AV入力端子付テレビ
入　力
映像　左　右
コンセントへ
専用8Mメモリーパック
(SHVC-031)
専用AVセレクタ
(SHVC-030)
Nintendo
Satellaview
AV selector
専用電源
中継
ボックス
(SHVC-033)
衛星放送専用カセット
「BS-X」(SHVC-028)
スーパーファミコン
(SHVC-001)
衛星放送アダプタサテラビュー本体
(SHVC-029)
専用ACアダプタ
(SHVC-032)

[5] BSチューナとデコーダ類、ビデオデッキを使用する場合①

サテラビューを録画しない場合

●構成機器

1.スーパーファミコン、「サテラビュー」セット
2.衛星放送(BS)チューナ
3.デコーダやコンバータ
4.ビデオデッキ
5.AV入力端子付テレビ

●衛星データ放送を受信する場合

1.テレビ、BSチューナ、スーパーファミコンの電源を入れてください。
2.BSチューナをBS-5チャンネルに合わせてください。
3.テレビを外部入力にセットしてください。

●ゲームを楽しむ場合

1.テレビ、スーパーファミコンの電源を入れてください。
2.テレビを外部入力にセットしてください。

※スーパーファミコンの電源スイッチを入れると、テレビには自動的にスーパーファミコンの映像が映しだされます。BSチューナやデコーダ類、ビデオデッキの映像をご覧になるときは、スーパーファミコンの電源スイッチを切ってください。

※この接続方法では、サテラビューの映像や音声をビデオデッキで録画をすることはできません。サテラビューの映像や音声をビデオデッキで録画する場合は、P.16の **[6]BSチューナとデコーダ類、ビデオデッキを使用する場合②**をご覧ください。

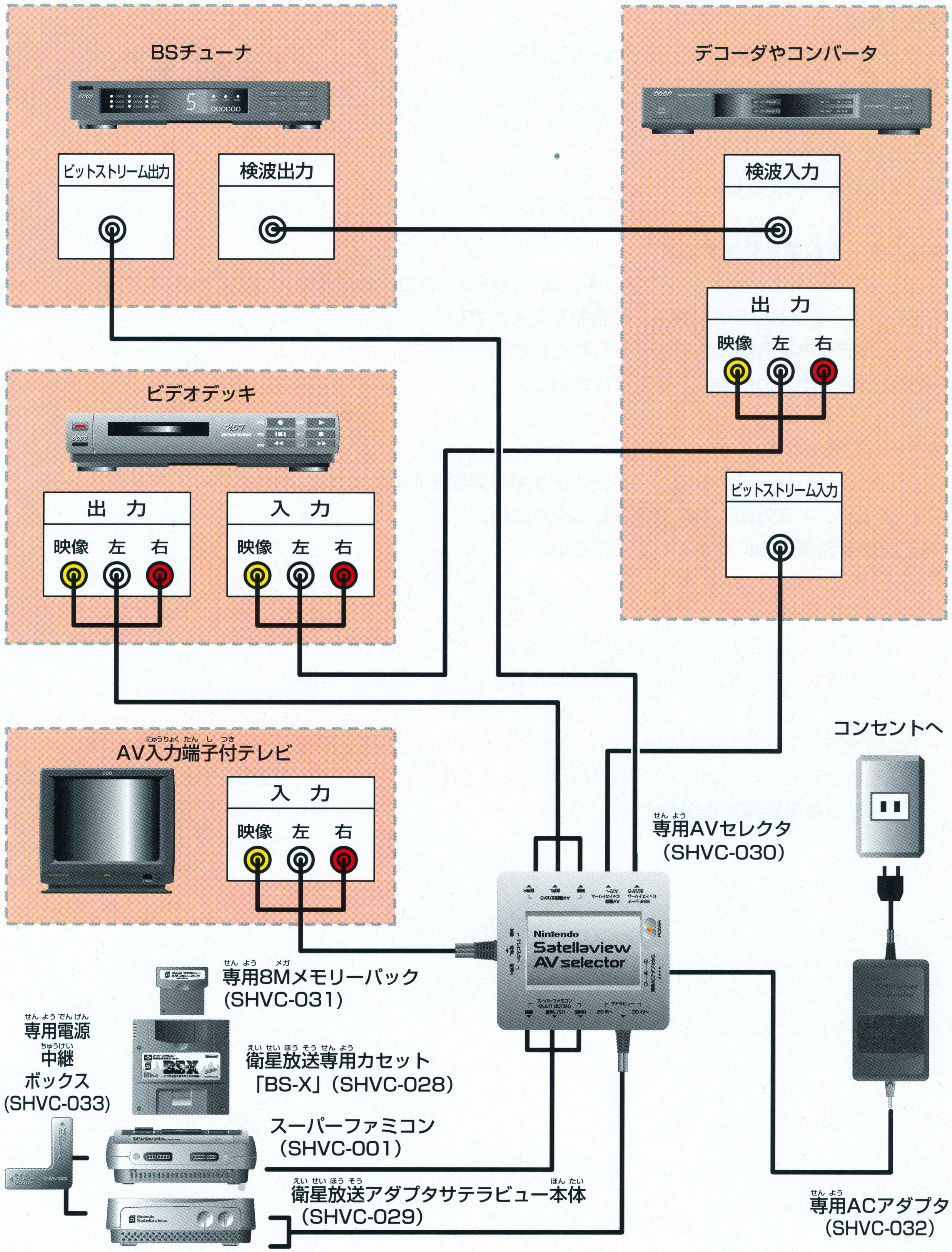

BSチューナ
ビットストリーム出力
検波出力
デコーダやコンバータ
検波入力
出　力
映像　左　右
ビットストリーム入力
ビデオデッキ
出　力
映像　左　右
入　力
映像　左　右
AV入力端子付テレビ
入　力
映像　左　右
コンセントへ
専用AVセレクタ
(SHVC-030)
Nintendo
Satellaview
AV selector
専用8Mメモリーパック
(SHVC-031)
専用電源中継ボックス
(SHVC-033)
衛星放送専用カセット
「BS-X」(SHVC-028)
スーパーファミコン
(SHVC-001)
衛星放送アダプタサテラビュー本体
(SHVC-029)
専用ACアダプタ
(SHVC-032)

[6] BSチューナとデコーダ類、ビデオデッキを使用する場合②

サテラビューを録画する場合

●構成機器

1.スーパーファミコン、「サテラビュー」セット
2.衛星放送(BS)チューナ
3.デコーダやコンバータ
4.ビデオデッキ
5.AV入力端子付テレビ

●衛星データ放送を受信する場合

1.テレビ、BSチューナ、ビデオデッキ、スーパーファミコンの電源を入れてください。
2.BSチューナをBS-5チャンネルに合わせてください。
3.ビデオデッキを外部入力にセットしてください。
4.テレビを外部入力にセットしてください。

●ゲームを楽しむ場合

1.テレビ、スーパーファミコン、ビデオデッキの電源を入れてください。
2.ビデオデッキを外部入力にセットしてください。
3.テレビを外部入力にセットしてください。

※スーパーファミコンの電源スイッチを入れると、テレビには自動的にスーパーファミコンの映像が映しだされます。BSチューナやデコーダ類の映像をご覧になるときは、スーパーファミコンの電源スイッチを切ってください。

※この接続方法では、サテラビューの映像や音声を楽しみながらビデオデッキで裏番組を録画をすることはできません。ビデオデッキで裏番組を録画する場合は、P.14の **[5]BSチューナとデコーダ類、ビデオデッキを使用する場合①**をご覧ください。

接続事例

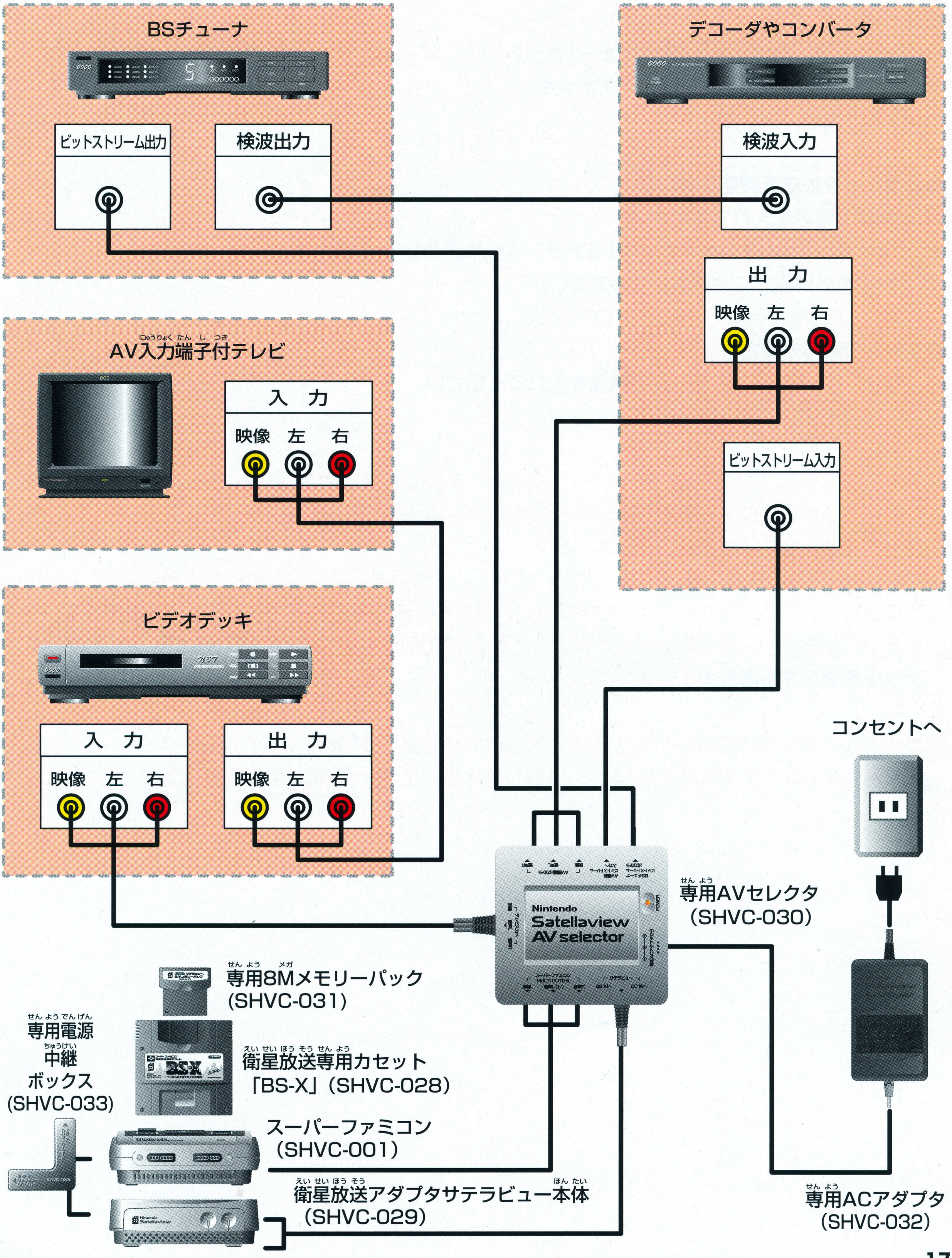
BSチューナ
ビットストリーム出力
検波出力
デコーダやコンバータ
検波入力
出　力
映像　左　右
ビットストリーム入力
AV入力端子付テレビ
入　力
映像　左　右
ビデオデッキ
入　力
映像　左　右
出　力
映像　左　右
コンセントへ
専用AVセレクタ
(SHVC-030)
Nintendo
Satellaview
AV selector
専用8Mメモリーパック
(SHVC-031)
専用電源中継ボックス
(SHVC-033)
衛星放送専用カセット
「BS-X」(SHVC-028)
スーパーファミコン
(SHVC-001)
衛星放送アダプタサテラビュー本体
(SHVC-029)
専用ACアダプタ
(SHVC-032)

[7] BSチューナ内蔵ビデオデッキを使用する場合①

サテラビューを録画しない場合

●構成機器

1.スーパーファミコン、「サテラビュー」セット
2.衛星放送(BS)チューナ内蔵ビデオデッキ
3.AV入力端子付テレビ

●衛星データ放送を受信する場合

1.各機器の電源を入れてください。
2.ビデオデッキのBSチューナをBS-5チャンネルに合わせてください。
3.テレビを外部入力にセットしてください。

●ゲームを楽しむ場合

1.テレビ、スーパーファミコンの電源を入れてください。
2.テレビを外部入力にセットしてください。

※スーパーファミコンの電源スイッチを入れると、テレビには自動的にスーパーファミコンの映像が映しだされます。BS放送やビデオデッキの映像をご覧になるときは、スーパーファミコンの電源スイッチを切ってください。

※この接続方法では、サテラビューの映像や音声をビデオデッキで録画をすることはできません。サテラビューの映像や音声をビデオデッキで録画する場合は、P.20の **[8]BSチューナ内蔵ビデオデッキを使用する場合②**をご覧ください。

※サテラビューを受信しながら地上放送の裏番組の録画を行う場合、BSチューナを「ロック」するための操作を必要とする機種があります。(詳しくはビデオデッキの取扱説明書をご覧ください)

接続事例

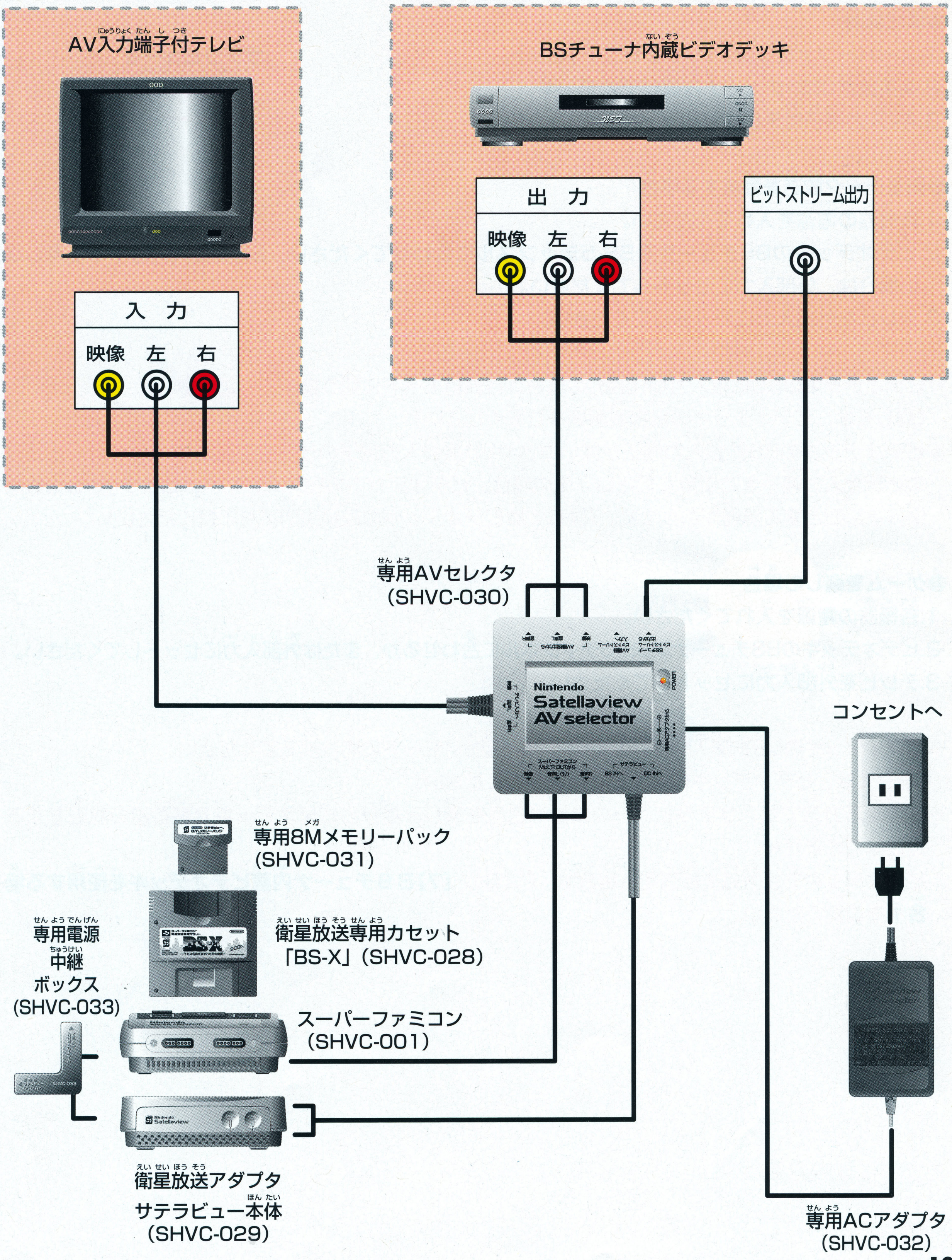

AV入力端子付テレビ
入　力
映像
左
右
BSチューナ内蔵ビデオデッキ
出　力
映像
左
右
ビットストリーム出力
専用AVセレクタ
(SHVC-030)
Nintendo
Satellaview
AV selector
コンセントへ
専用8Mメモリーパック
(SHVC-031)
専用電源
中継
ボックス
(SHVC-033)
衛星放送専用カセット
「BS-X」(SHVC-028)
スーパーファミコン
(SHVC-001)
衛星放送アダプタ
サテラビュー本体
(SHVC-029)
専用ACアダプタ
(SHVC-032)

[8] BSチューナ内蔵ビデオデッキを使用する場合②

サテラビューを録画する場合

●構成機器

1.スーパーファミコン、「サテラビュー」セット
2.衛星放送(BS)チューナ内蔵ビデオデッキ
3.AV入力端子付テレビ

●衛星データ放送を受信する場合

1.各機器の電源を入れてください。
2.ビデオデッキのBSチューナをBS-5チャンネルに合わせてください。BS拡張入力端子を使用しない場合は、外部入力にセットしてください。
3.テレビを外部入力にセットしてください。

※ビデオデッキのBS拡張入力が「自動」の場合は「強制」モードに切り換えてください。
(詳しくは、ビデオデッキの取扱説明書をご覧ください)
※ビデオデッキのBS拡張入力端子が無い場合やBS拡張入力端子の仕様に不都合がある場合は、通常のビデオ入力端子をご使用ください。その場合、ビデオデッキのBSチューナを「ロック」するための操作を必要とする機種があります。(詳しくはビデオデッキの取扱説明書をご覧ください)

●ゲームを楽しむ場合

1.各機器の電源を入れてください。
2.ビデオデッキのBSチューナをBS-5チャンネルに合わせるか、または外部入力にセットしてください。
3.テレビを外部入力にセットしてください。

※ビデオデッキのBS拡張入力が「自動」の場合は「強制」モードに切り換えてください。
(詳しくは、ビデオデッキの取扱説明書をご覧ください)
※この接続方法では、サテラビューの映像や音声を楽しみながらビデオデッキで裏番組の録画をすることはできません。
ビデオデッキで裏番組を録画する場合は、P.18の **[7]ＢＳチューナ内蔵ビデオデッキを使用する場合①**をご覧ください。

接続事例

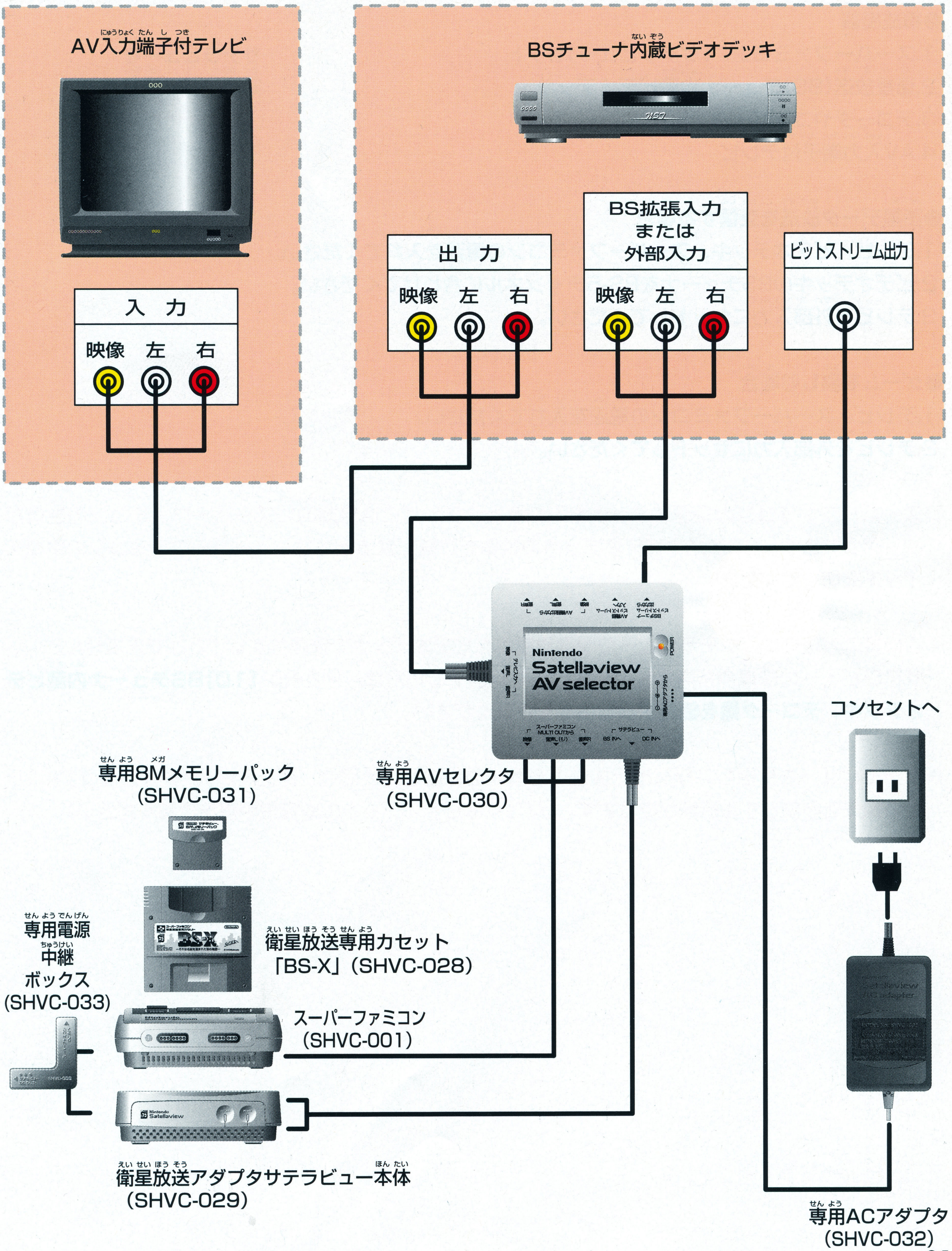

AV入力端子付テレビ
入　力
映像　左　右
BSチューナ内蔵ビデオデッキ
出　力
映像　左　右
BS拡張入力
または
外部入力
映像　左　右
ビットストリーム出力
Nintendo
Satellaview
AV selector
専用AVセレクタ
(SHVC-030)
専用8Mメモリーパック
(SHVC-031)
衛星放送専用カセット
「BS-X」(SHVC-028)
専用電源
中継
ボックス
(SHVC-033)
スーパーファミコン
(SHVC-001)
衛星放送アダプタサテラビュー本体
(SHVC-029)
コンセントへ
専用ACアダプタ
(SHVC-032)

[9] BSチューナ内蔵ビデオデッキ、デコーダ類を使用する場合①

サテラビューを録画しない場合

●構成機器

1.スーパーファミコン、「サテラビュー」セット
2.衛星放送(BS)チューナ内蔵ビデオデッキ
3.デコーダやコンバータ
4.AV入力端子付テレビ

●衛星データ放送を受信する場合

1.テレビ、ビデオデッキ、スーパーファミコンの電源を入れてください。
2.ビデオデッキのBSチューナをBS-5チャンネルに合わせてください。
3.テレビを外部入力にセットしてください。

●ゲームを楽しむ場合

1.テレビ、スーパーファミコンの電源を入れてください。
2.テレビを外部入力にセットしてください。

※スーパーファミコンの電源スイッチを入れると、テレビには自動的にスーパーファミコンの映像が映しだされます。BS放送やビデオデッキの映像をご覧になるときは、スーパーファミコンの電源スイッチを切ってください。

※この接続方法では、サテラビューの映像や音声をビデオデッキで録画をすることはできません。
サテラビューの映像や音声をビデオデッキで録画する場合は、P.24の **[10]BSチューナ内蔵ビデオデッキ、デコーダ類を使用する場合②**をご覧ください。

※サテラビューを受信しながら地上放送の裏番組の録画を行う場合、BSチューナを「ロック」するための操作を必要とする機種があります。(詳しくはビデオデッキの取扱説明書をご覧ください)

接続事例

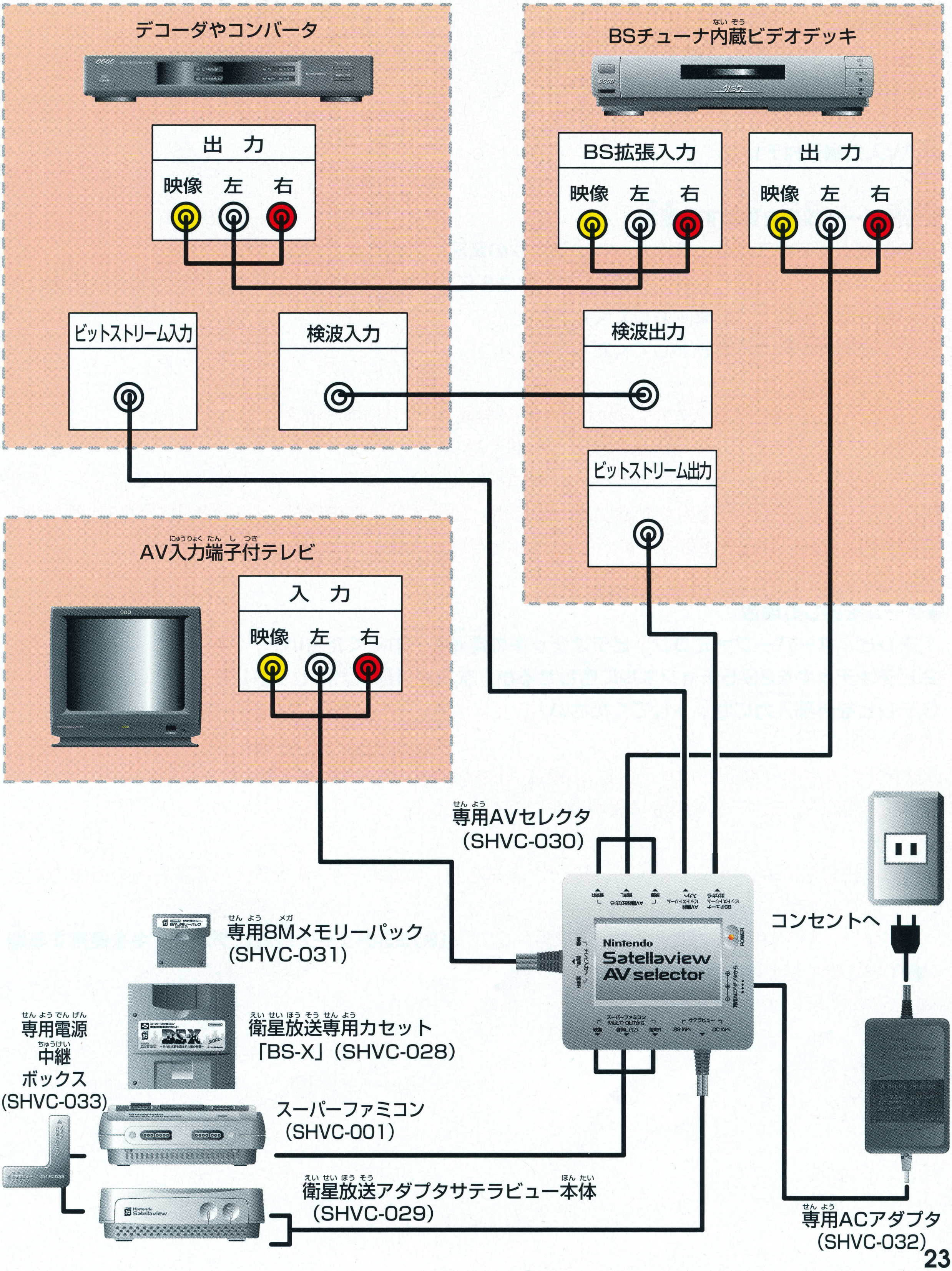
デコーダやコンバータ
出　力
映像　左　右
ビットストリーム入力
検波入力
BSチューナ内蔵ビデオデッキ
BS拡張入力
映像　左　右
出　力
映像　左　右
検波出力
ビットストリーム出力
AV入力端子付テレビ
入　力
映像　左　右
専用AVセレクタ
(SHVC-030)
Nintendo
Satellaview
AV selector
コンセントへ
専用8Mメモリーパック
(SHVC-031)
衛星放送専用カセット
「BS-X」(SHVC-028)
専用電源
中継
ボックス
(SHVC-033)
スーパーファミコン
(SHVC-001)
衛星放送アダプタサテラビュー本体
(SHVC-029)
専用ACアダプタ
(SHVC-032)

[10] BSチューナ内蔵ビデオデッキ、デコーダ類を使用する場合②

サテラビューを録画する場合

●構成機器

1.スーパーファミコン、「サテラビュー」セット
2.衛星放送(BS)チューナ内蔵ビデオデッキ
3.デコーダやコンバータ
4.AV入力端子付テレビ

●衛星データ放送を受信する場合

1.テレビ、ビデオデッキ、スーパーファミコンの電源を入れてください。
2.ビデオデッキのBSチューナをBS-5チャンネルに合わせてください。BS拡張入力端子を使用しない場合は、外部入力にセットしてください。
3.テレビを外部入力にセットしてください。

※ビデオデッキのBS拡張入力が「自動」の場合は「強制」モードに切り換えてください。
(詳しくは、ビデオデッキの取扱説明書をご覧ください)
※ビデオデッキのBS拡張入力端子が無い場合やBS拡張入力端子の仕様に不都合がある場合は、通常のビデオ入力端子をご使用ください。その場合、ビデオデッキのBSチューナを「ロック」するための操作を必要とする機種があります。(詳しくはビデオデッキの取扱説明書をご覧ください)

●ゲームを楽しむ場合

1.テレビ、スーパーファミコン、ビデオデッキの電源を入れてください。
2.ビデオデッキをBS-5チャンネルに合わせるか、または外部入力にセットしてください。
3.テレビを外部入力にセットしてください。

※ビデオデッキのBS拡張入力が「自動」の場合は「強制」モードに切り換えてください。
(詳しくは、ビデオデッキの取扱説明書をご覧ください)

※この接続方法では、サテラビューの映像や音声を楽しみながらビデオデッキで裏番組の録画をすることはできません。
ビデオデッキで裏番組を録画する場合は、P.22の **[9]BSチューナ内蔵ビデオデッキを使用する場合①**をご覧ください。

接続事例

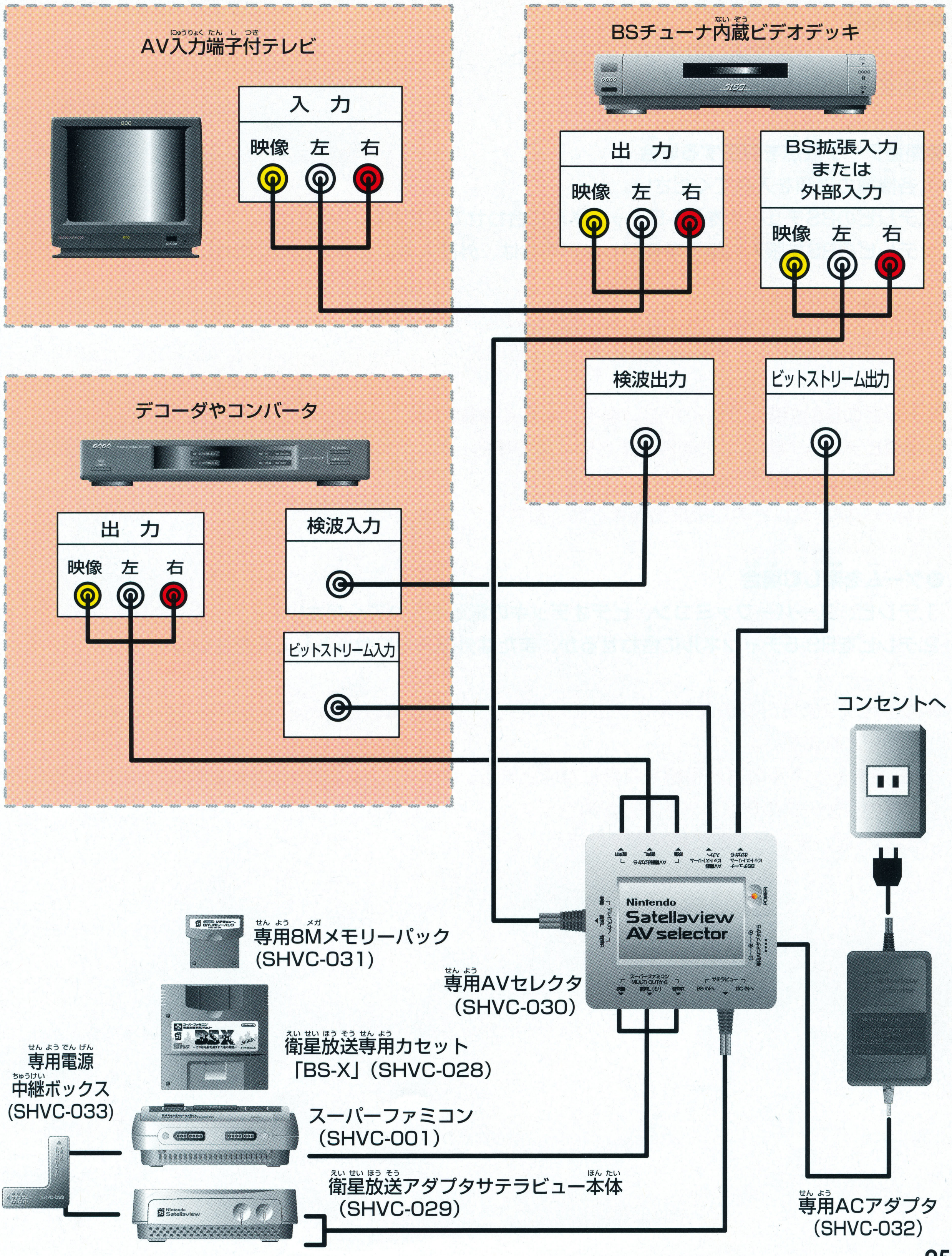

AV入力端子付テレビ
入　力
映像　左　右
BSチューナ内蔵ビデオデッキ
出　力
映像　左　右
BS拡張入力
または
外部入力
映像　左　右
検波出力
ビットストリーム出力
デコーダやコンバータ
出　力
映像　左　右
検波入力
ビットストリーム入力
コンセントへ
Nintendo
Satellaview
AV selector
専用8Mメモリーパック
(SHVC-031)
専用AVセレクタ
(SHVC-030)
衛星放送専用カセット
「BS-X」(SHVC-028)
専用電源
中継ボックス
(SHVC-033)
スーパーファミコン
(SHVC-001)
衛星放送アダプタサテラビュー本体
(SHVC-029)
専用ACアダプタ
(SHVC-032)

[11] BSチューナ内蔵テレビを使用する場合

●構成機器

1.スーパーファミコン、「サテラビュー」セット
2.衛星放送(BS)チューナ内蔵テレビ

●衛星データ放送を受信する場合

1.各機種の電源を入れてください。
2.テレビのBSチューナをBS-5チャンネルに合わせてください。
　テレビのBS拡張入力端子を使用しない場合は、外部入力にセットしてください。

※テレビのBS拡張入力が「自動」の場合は「強制」モードに切り換えてください。
（詳しくは、テレビの取扱説明書をご覧ください）

※テレビのBS拡張入力端子が無い場合、もしくはBS拡張入力端子の仕様に不都合がある場合は、通常のビデオ入力端子をご使用ください。その場合、テレビのBSチューナを「ロック」するための操作を必要とする機種があります。
（詳しくは、テレビの取扱説明書をご覧ください）

●ゲームを楽しむ場合

1.テレビ、スーパーファミコン、ビデオデッキの電源を入れてください。
2.テレビをBS-5チャンネルに合わせるか、または外部入力にセットしてください。

※スーパーファミコンの電源スイッチを入れると、テレビには自動的にスーパーファミコンの映像が映しだされます。
BS-5チャンネルの放送番組をご覧になるときは、テレビに特別な操作が必要な場合やBS拡張コネクタからケーブルを取り外す必要があります。
（詳しくは、テレビの取扱説明書をご覧ください）

接続事例

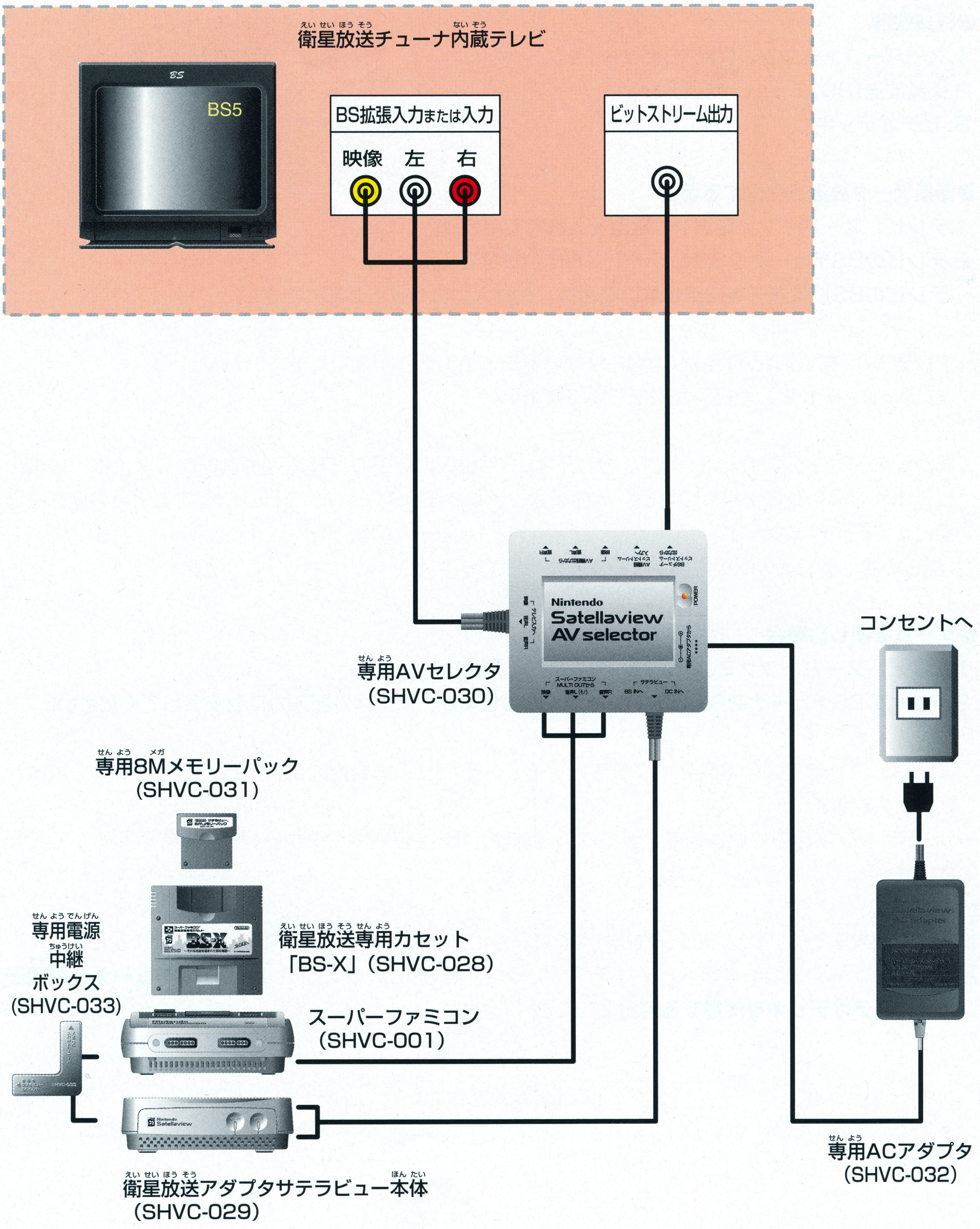

衛星放送チューナ内蔵テレビ
BS5
BS拡張入力または入力
映像
左
右
ビットストリーム出力
Nintendo
Satellaview
AV selector
POWER
専用AVセレクタ
(SHVC-030)
コンセントへ
専用8Mメモリーパック
(SHVC-031)
専用電源
中継
ボックス
(SHVC-033)
衛星放送専用カセット
「BS-X」(SHVC-028)
スーパーファミコン
(SHVC-001)
専用ACアダプタ
(SHVC-032)
衛星放送アダプタサテラビュー本体
(SHVC-029)

[12] BSチューナ内蔵テレビとビデオデッキを使用する場合①

サテラビューを録画しない場合

●構成機器

1.スーパーファミコン、「サテラビュー」セット
2.衛星放送(BS)チューナ内蔵テレビ
3. ビデオデッキ

●衛星データ放送を受信する場合

1.テレビ、スーパーファミコンの電源を入れてください。
2.テレビのBSチューナをBS-5チャンネルに合わせてください。
　テレビのBS拡張端子を使用しない場合は、外部入力にセットしてください。

※テレビのBS拡張入力が「自動」の場合は「強制」モードに切り換えてください。
(詳しくは、テレビの取扱説明書をご覧ください)

※テレビのBS拡張入力が無い場合、もしくはBS拡張入力端子の仕様に不都合がある場合は、通常のビデオ入力端子をご使用ください。その場合、テレビのBSチューナを「ロック」するための操作を必要とする機種があります。
(詳しくは、テレビの取扱説明書をご覧ください)

●ゲームを楽しむ場合

1.テレビ、スーパーファミコンの電源を入れてください。
2.テレビのBSチューナをBS-5チャンネルに合わせるか、または外部入力にセットしてください。

※スーパーファミコンの電源スイッチを入れると、テレビには自動的にスーパーファミコンの映像が映しだされます。
BS-5チャンネルの放送番組をご覧になるときは、BS拡張コネクタからケーブルを取り外してください。

※この接続方法では、サテラビューの映像や音声をビデオデッキで録画することはできません。
サテラビューの映像や音声をビデオデッキで録画する場合は、P.30の [13]BSチューナー内蔵テレビとビデオデッキを使用する場合②をご覧ください。

接続事例

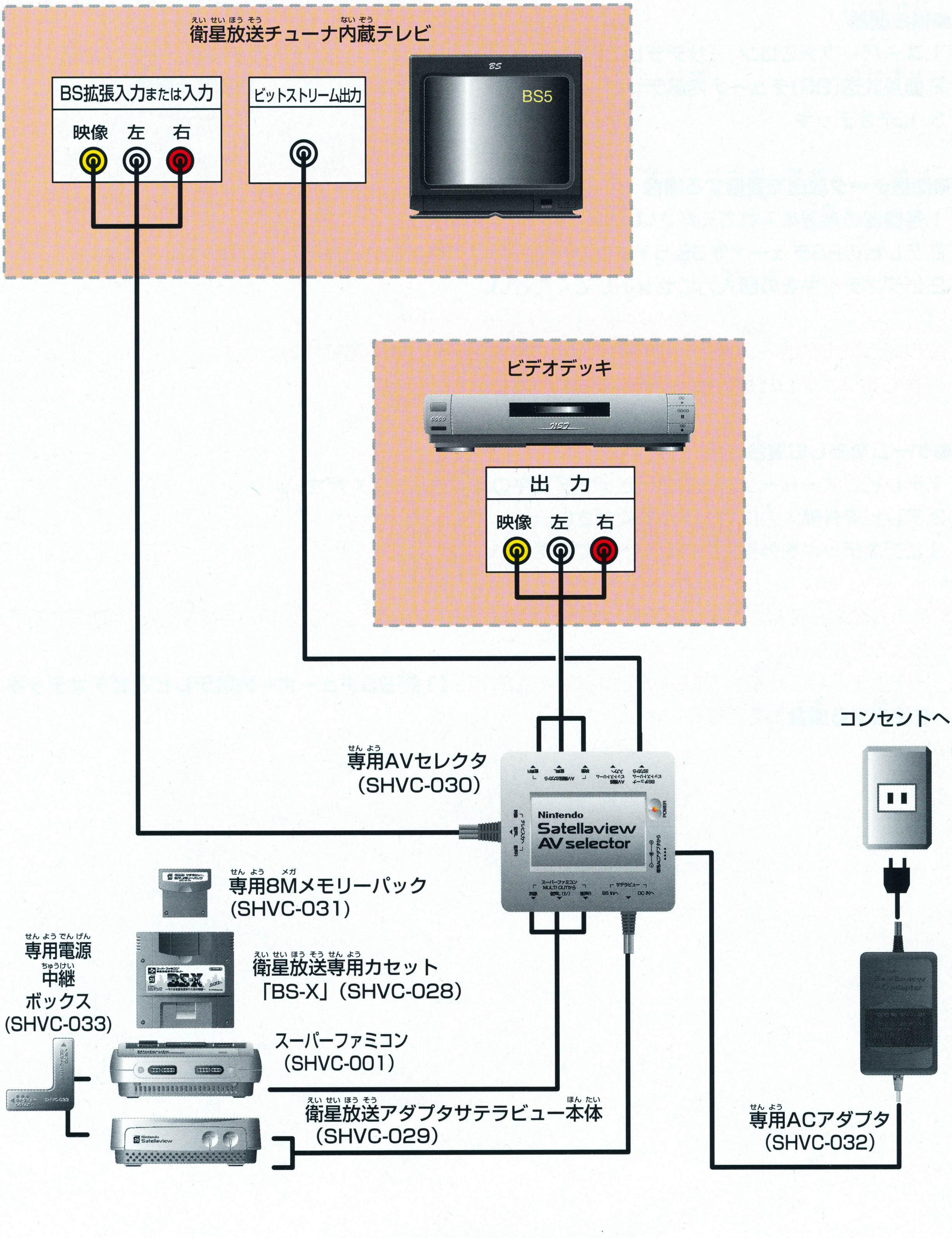
衛星放送チューナ内蔵テレビ
BS拡張入力または入力
映像 左 右
ビットストリーム出力
BS5
ビデオデッキ
出 力
映像 左 右
コンセントへ
専用AVセレクタ
(SHVC-030)
Nintendo
Satellaview
AV selector
POWER
専用8Mメモリーパック
(SHVC-031)
専用電源中継ボックス
(SHVC-033)
衛星放送専用カセット
「BS-X」(SHVC-028)
スーパーファミコン
(SHVC-001)
衛星放送アダプタサテラビュー本体
(SHVC-029)
専用ACアダプタ
(SHVC-032)

[13] BSチューナ内蔵テレビとビデオデッキを使用する場合②

サテラビューを録画する場合

●構成機器

1.スーパーファミコン、「サテラビュー」セット
2.衛星放送(BS)チューナ内蔵テレビ
3. ビデオデッキ

●衛星データ放送を受信する場合

1.各機器の電源を入れてください。
2.テレビのBSチューナをBS-5チャンネルに合わせてください。外部入力にセットしてください。
2.ビデオデッキを外部入力にセットしてください。

※テレビのBSチューナを「ロック」するための操作を必要とする機種があります。
(詳しくは、テレビの取扱説明書をご覧ください)

●ゲームを楽しむ場合

1.テレビ、スーパーファミコン、ビデオデッキの電源を入れてください。
2.テレビを外部入力にセットしてください。
3.ビデオデッキを外部入力にセットしてください。

※この接続方法では、サテラビューの映像や音声を楽しみながらビデオデッキで裏番組を録画することはできません。
ビデオデッキで裏番組を録画する場合は、P.28の **[12]BSチューナー内蔵テレビとビデオデッキを使用する場合①**をご覧ください。

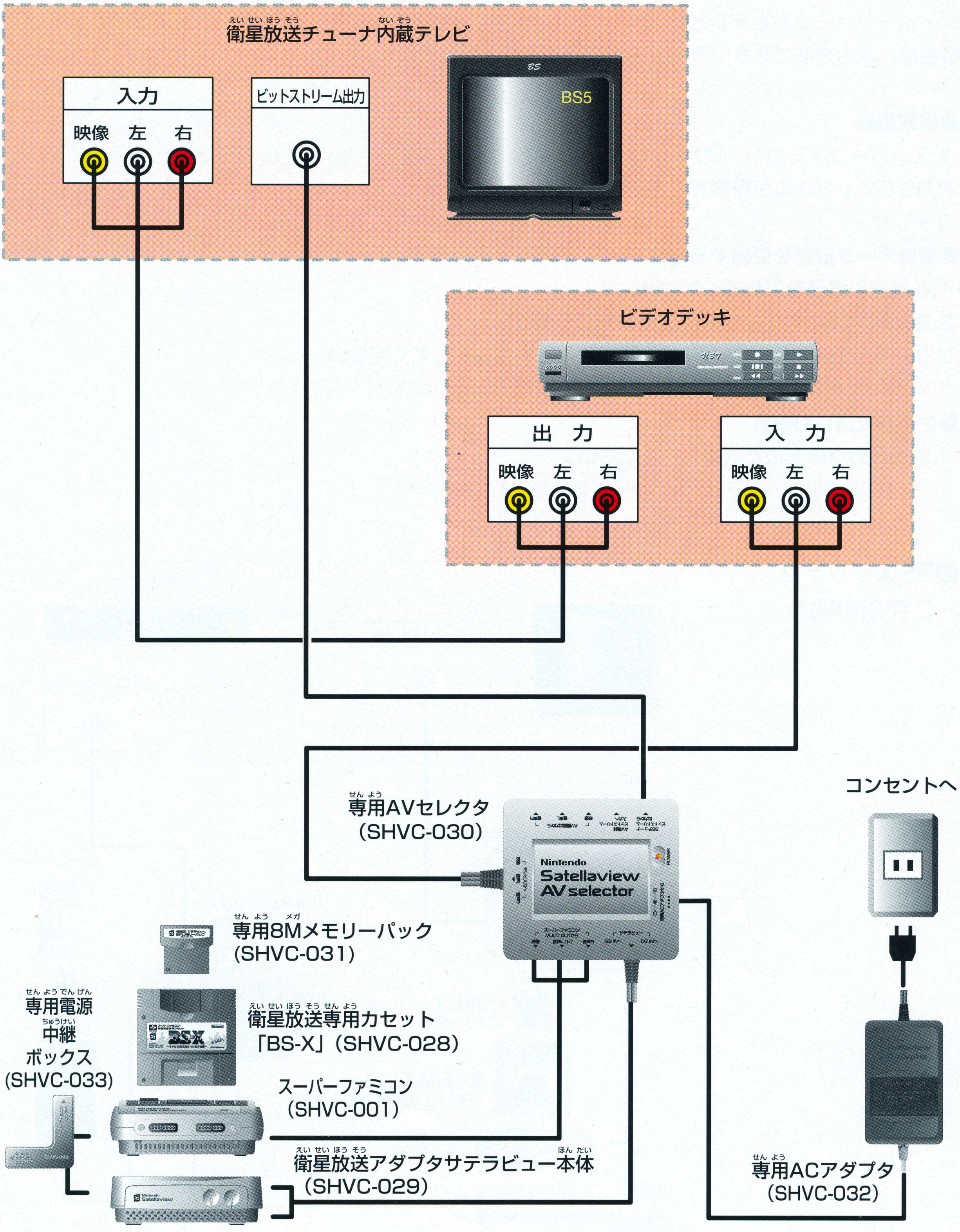
衛星放送チューナ内蔵テレビ
入力
映像 左 右
ビットストリーム出力
BS5
ビデオデッキ
出 力
映像 左 右
入 力
映像 左 右
専用AVセレクタ
(SHVC-030)
Nintendo
Satellaview
AV selector
コンセントへ
専用8Mメモリーパック
(SHVC-031)
専用電源
中継
ボックス
(SHVC-033)
衛星放送専用カセット
「BS-X」(SHVC-028)
スーパーファミコン
(SHVC-001)
衛星放送アダプタサテラビュー本体
(SHVC-029)
専用ACアダプタ
(SHVC-032)

［14］RFスイッチ、S端子ケーブル、RGBケーブルをご使用の場合

スーパーファミコンとテレビが既に、RFスイッチ、S端子ケーブル、RGBケーブルで接続されている場合は、次の方法でもサテラビューを接続することができます。

●構成機器

1.スーパーファミコン、「サテラビュー」セット

2.BS-5チャンネルが受信できる機器

3.テレビ

●衛星データ放送を受信する場合

1.各機器の電源を入れてください。

2.BS機器をBS-5チャンネルに合わせてください。

3.ゲームをお楽しみの時と同じ状態にテレビをセットしてください。

※BS機器とテレビの接続方法に関しては、各機器の取扱説明書をご覧ください。

●ゲームを楽しむ場合

1.従来どおりの方法でお楽しみください。

※AVセレクタはビットストリーム信号を中継するために使用します。

■RFスイッチをご使用の場合

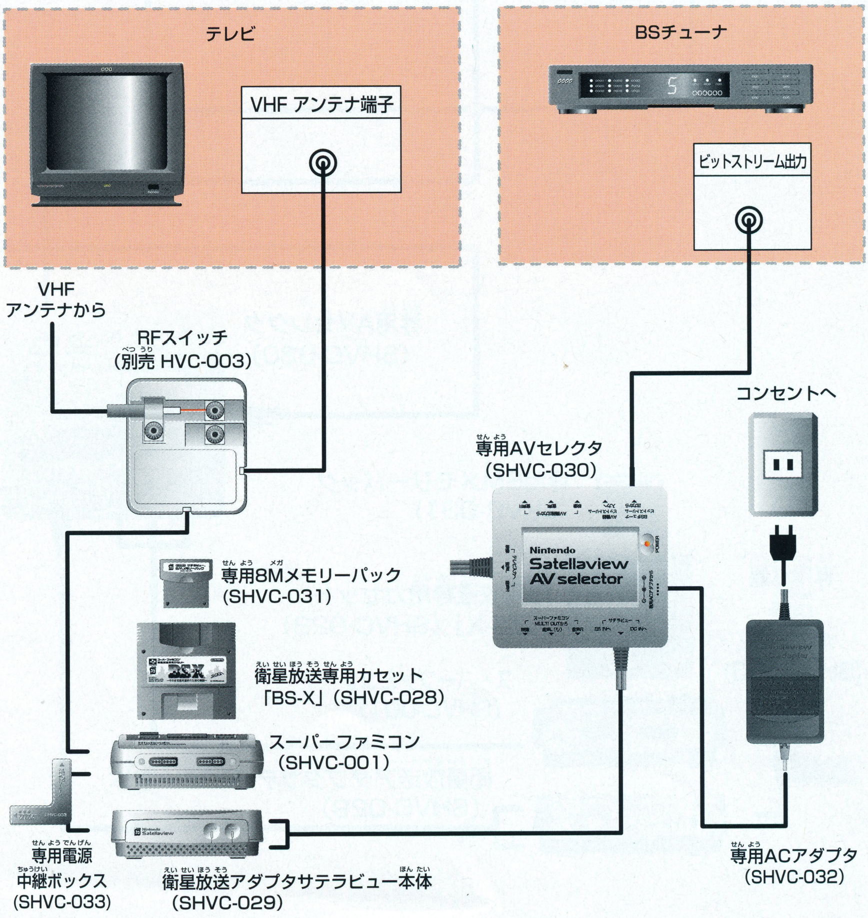

■S端子ケーブルをご使用の場合

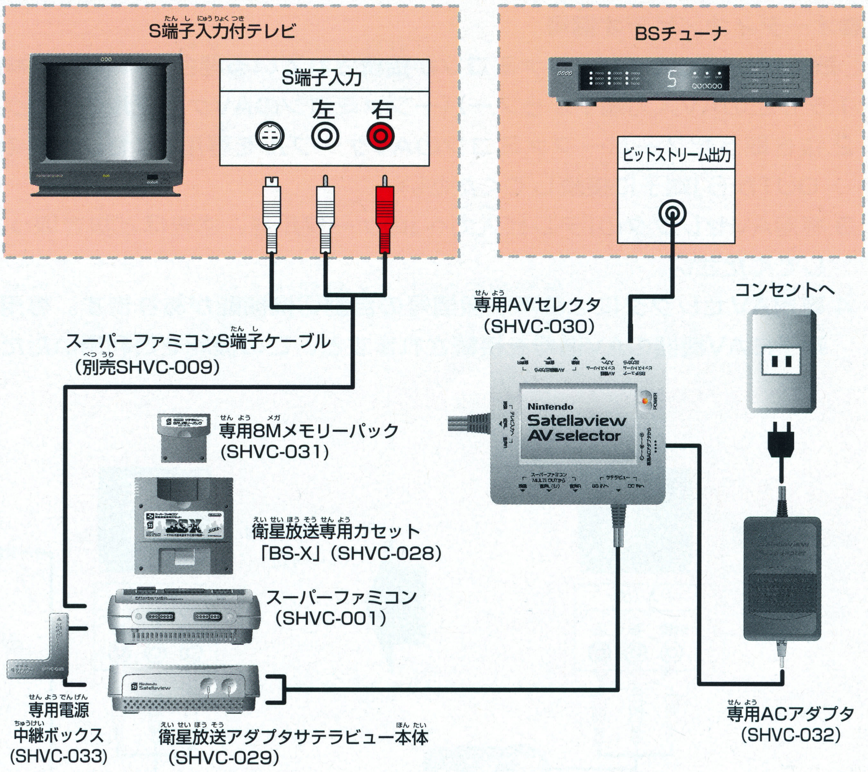

■RGBケーブルをご使用の場合

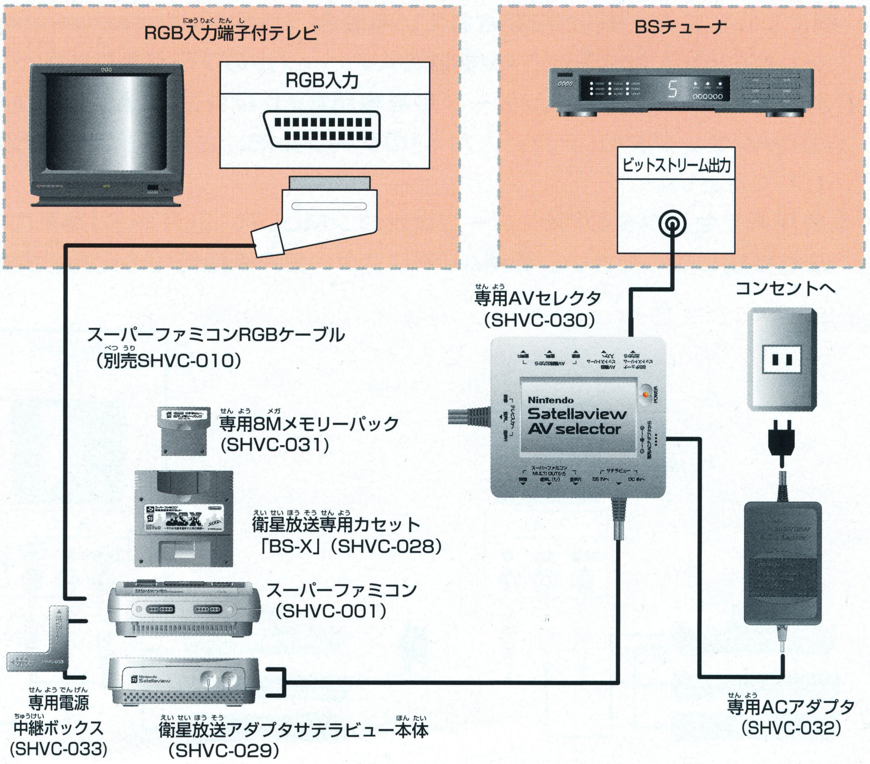

[15] AVセレクタ接続上のヒント

●オーディオ／ビデオ信号

○既にテレビにスーパーファミコンが接続されている場合

1.テレビのAV入力端子からスーパーファミコンのAVケーブルのプラグを抜き取ってください。
2.抜き取ったスーパーファミコンのAVケーブルを専用AVセレクタの「スーパーファミコンMULTI OUTから」端子に接続してください。
3.専用AVセレクタの「テレビ入力へ」のケーブルを、さきほど抜き取ったテレビのAV入力端子に接続してください。
4.専用AVセレクタには音声映像信号の自動切換機能があります。専用AVセレクタの「AV機器から」端子にAV機器のAV信号を接続されますと、この機能をご利用いただけます。

※接続プラグを端子の色に合わせて接続してください。プラグは根元までしっかり差し込んでください。

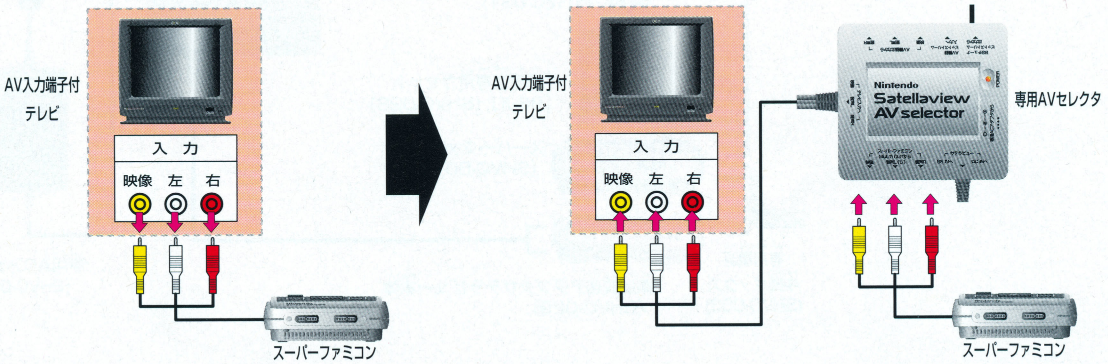

○既にテレビにAV機器が接続されている場合

1.テレビのAV入力端子からAV機器のAVケーブルのプラグを抜き取ってください。
2.抜き取ったAV機器のAVケーブルを専用AVセレクタの「AV機器から」端子に接続してください。
3.専用AVセレクタの「テレビ入力へ」のケーブルを、さきほど抜き取ったテレビのAV入力端子に接続してください。
4.専用ＡＶセレクタの「スーパーファミコンMULTI OUTから」端子にスーパーファミコンAVケーブルを接続してください。専用AVセレクタの音声映像信号の自動切換機能をご利用いただけます。

※接続プラグを端子の色に合わせて接続してください。
プラグは根元までしっかり差し込んでください。

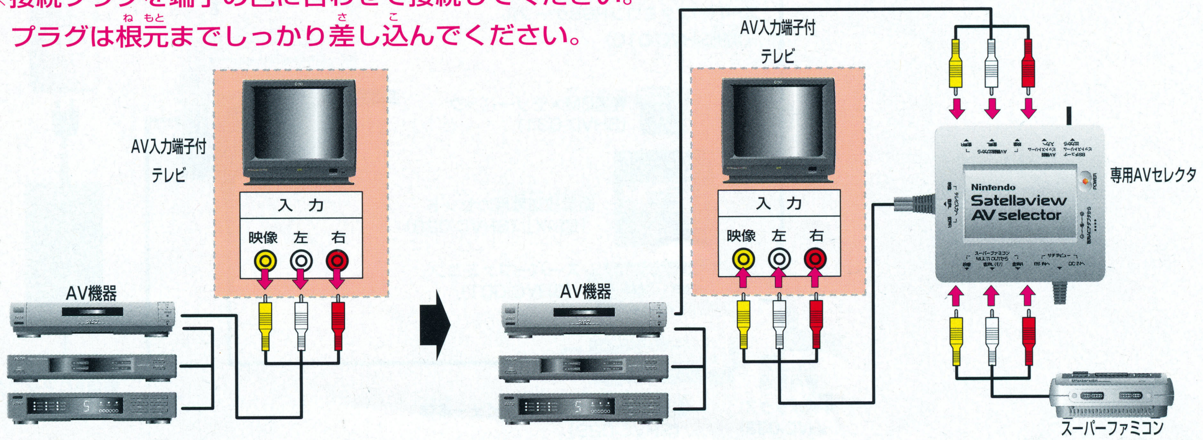

※スーパーファミコンをご使用にならない場合でも、専用AVセレクタのために専用ACアダプタはコンセントから抜かないでください。

○既にテレビにスーパーファミコンとBS機器が接続されている場合

1.既に接続されている状態で衛星データ放送が受信できるかどうかお試しください。
もしも不具合が生じる場合は、本書の接続事例をご参考に接続を変更してください。

※なお、AVセレクタはビットストリーム信号を中継するために使用します。詳しくは「接続事例」と次のビットストリーム信号の項をご覧ください。

●ビットストリーム信号

○BSチューナのビットストリーム出力端子に何も接続されていない場合

1.専用AVセレクタの「BSチューナ　ビットストリーム出力から」をBSチューナのビットストリーム出力端子に接続してください。

※将来、ビットストリーム信号を利用する機器を接続される場合には、専用AVセレクタの「AV機器ビットストリーム入力へ」にその機器のビットストリーム信号のプラグを接続してください。

○既にBSチューナのビットストリーム出力端子に何らかの機器が接続されている場合

1.BSチューナのビットストリーム出力端子から、現在接続されているビットストリーム信号のプラグを抜き取ってください。
2.抜き取ったビットストリーム信号のプラグを、専用AVセレクタの「AV機器ビットストリーム入力へ」に接続してください。
3.専用AVセレクタの「BSチューナ　ビットストリーム出力から」をBSチューナのビットストリーム出力端子に接続します。

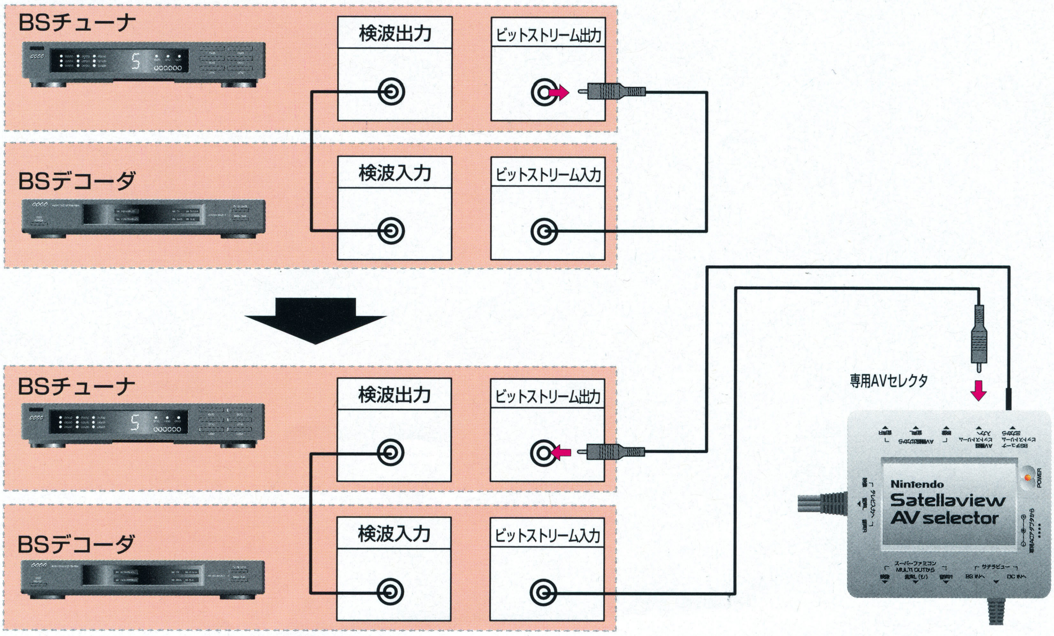

MEMO

お問い合わせ先

任天堂サテラビューサービスセンター

東京　☎03-5350-8686
大阪　☎06-300-5555

受付時間　午前10：00〜午後9：00
（土・日・祝祭日も受付け致します。）

※電話番号をお間違えのないようにお願いいたします。

※「サテラビュー」に関するご質問以外にはお答えできませんので、ご了承ください。

任天堂株式会社
本社　〒605 京都市東山区福稲上高松町60番地

© 1995 Nintendo Co., Ltd.　スーパーファミコン・サテラビューは任天堂の商標です。　禁無断転載